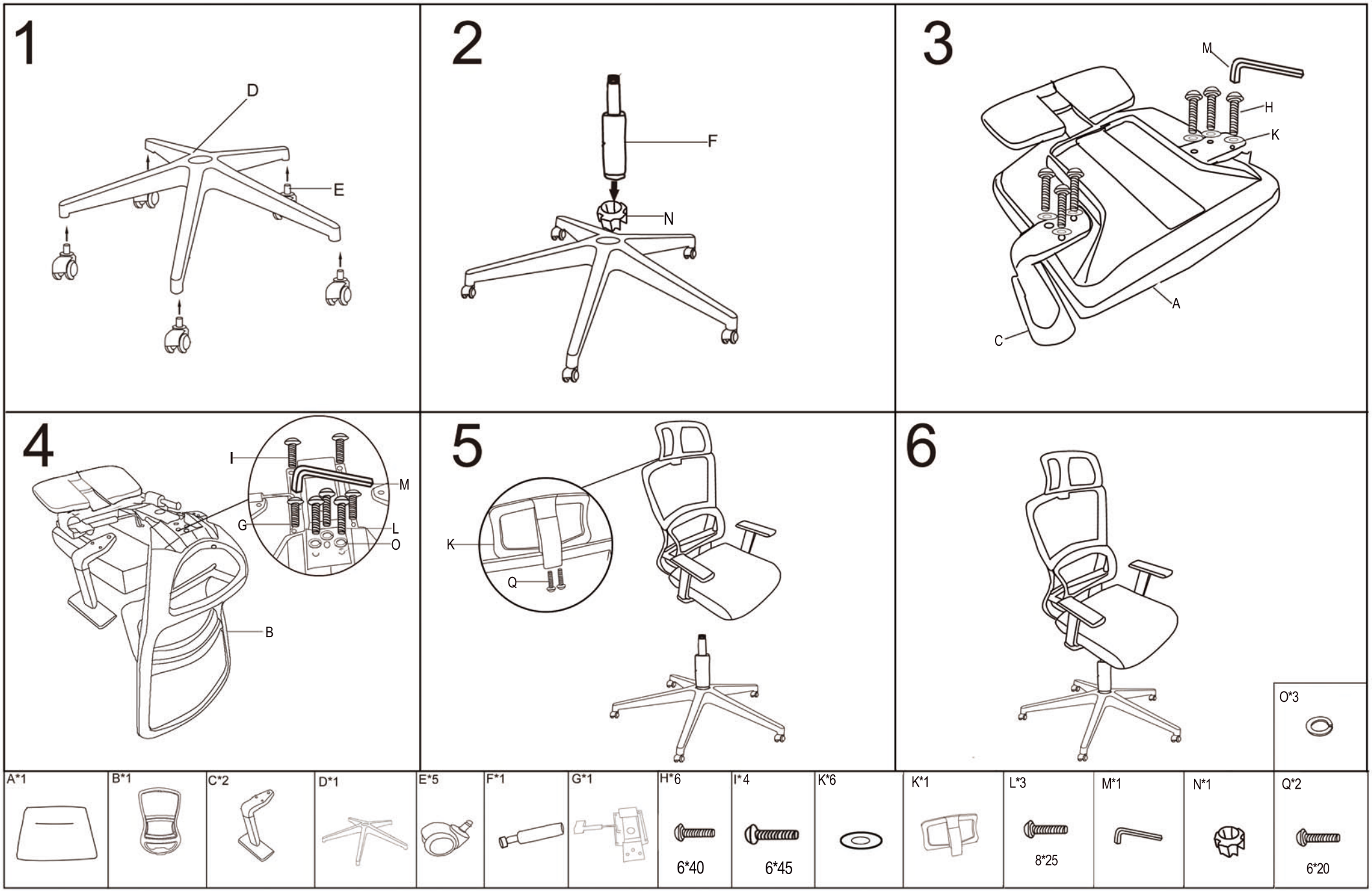
1
D
E
2
F
N
3
M
H
K
A
C
4
I
M
G
L
O
B
5
K
Q
6
O*3
A*1
B*1
C*2
D*1
E*5
F*1
G*1
H*6
6*40
I*4
6*45
K*6
K*1
L*3
8*25
M*1
N*1
Q*2
6*20